Firma Projektowo-Inwestycyjna Anna Strzelec , Ul. Śląska 10 , 33-101 Tarnów tel.691 569 514 , 691 568 801.			
Obiekt/Adres Temat	Przebudowa / Rozbudowa DP 1390K wraz z przepustami drogowymi na dz. nr 538/2 i inne w m. Ciężkowice, gm. Ciężkowice.		
Branża - drogowa	skala 1: 500/50	Data - Listopad 2024	Stadium projektu - Projekt Techniczny	nr rys.	PT -4
Treść rys.	Profile podłużne kanałów deszczowych		

Zespół autorski	Imię i nazwisko	Nr upr.	Podpis
Branża drogowa Projektant	mgr inż. Stanisław Strzelec	specjalność drogowa MAP/0270/PWOD/11	
Sprawdzający	mgr inż. Anna Strzelec	specjalność drogowa MAP/0024/POOD/11	
Branża sanitarna Projektant	mgr inż. Grzegorz Furmański	specjalność instalacyjna NBUA7342/43/98	
Sprawdzający	mgr inż. Grzegorz Pabjan	specjalność instalacyjna S-199/02	

Profil podłużny B-C-D

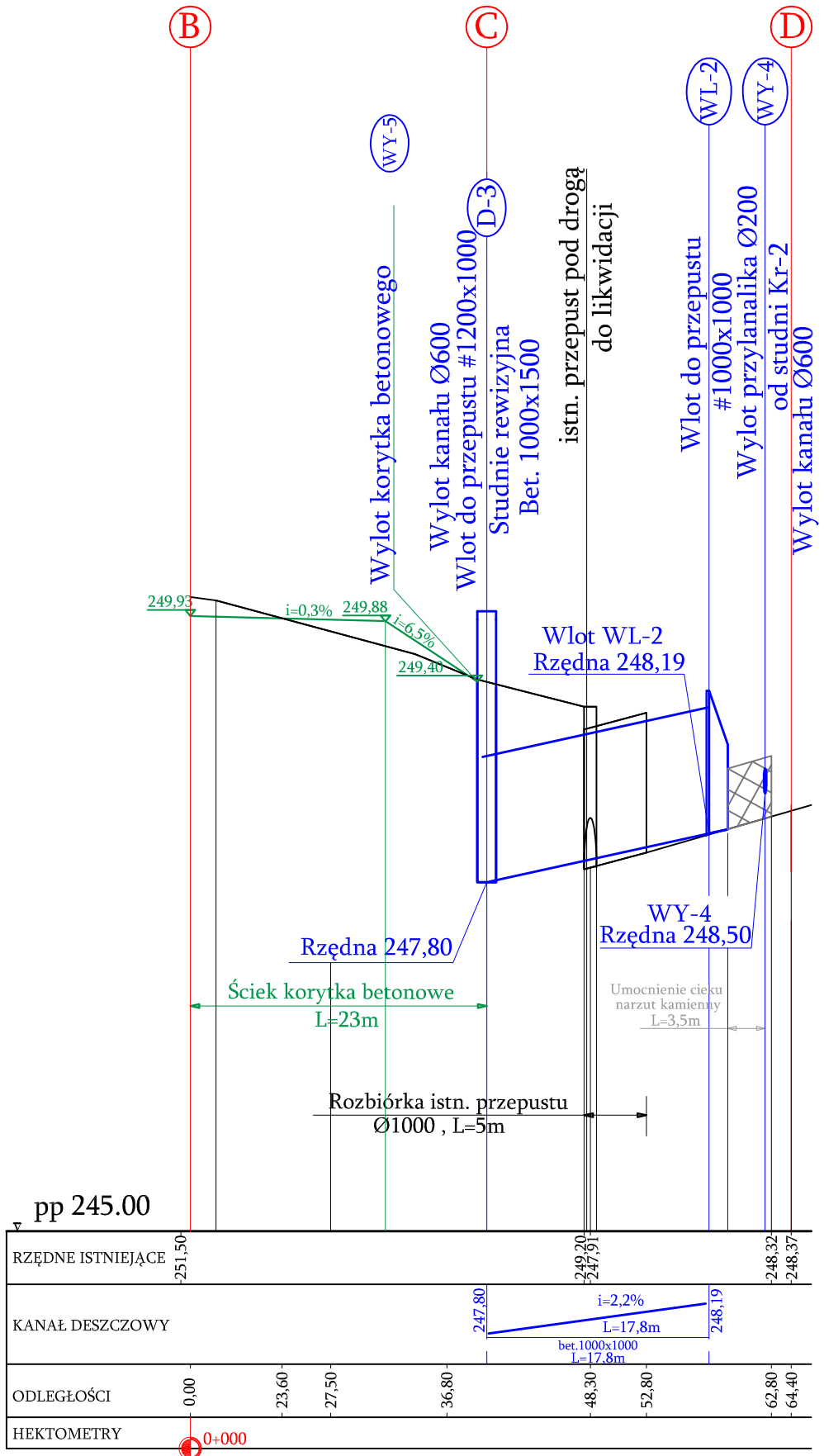

Profil podłużny C-F-G

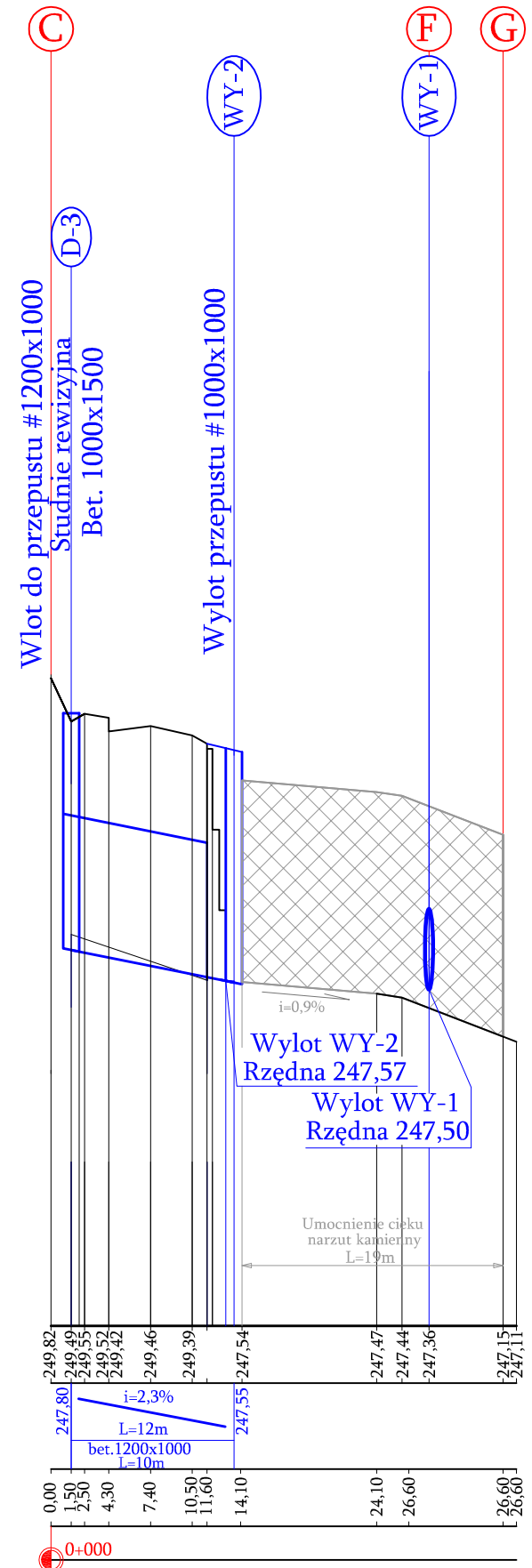

Profil podłużny G-F-E

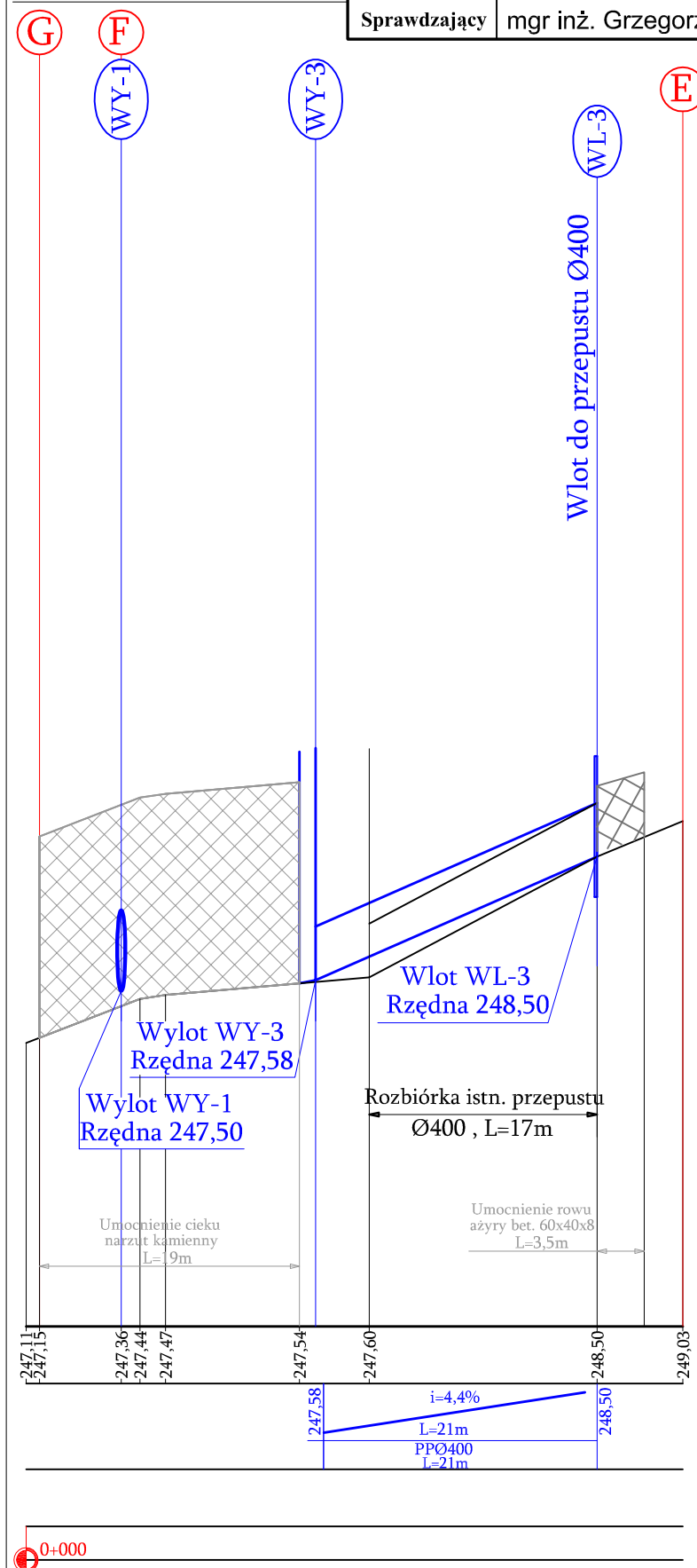
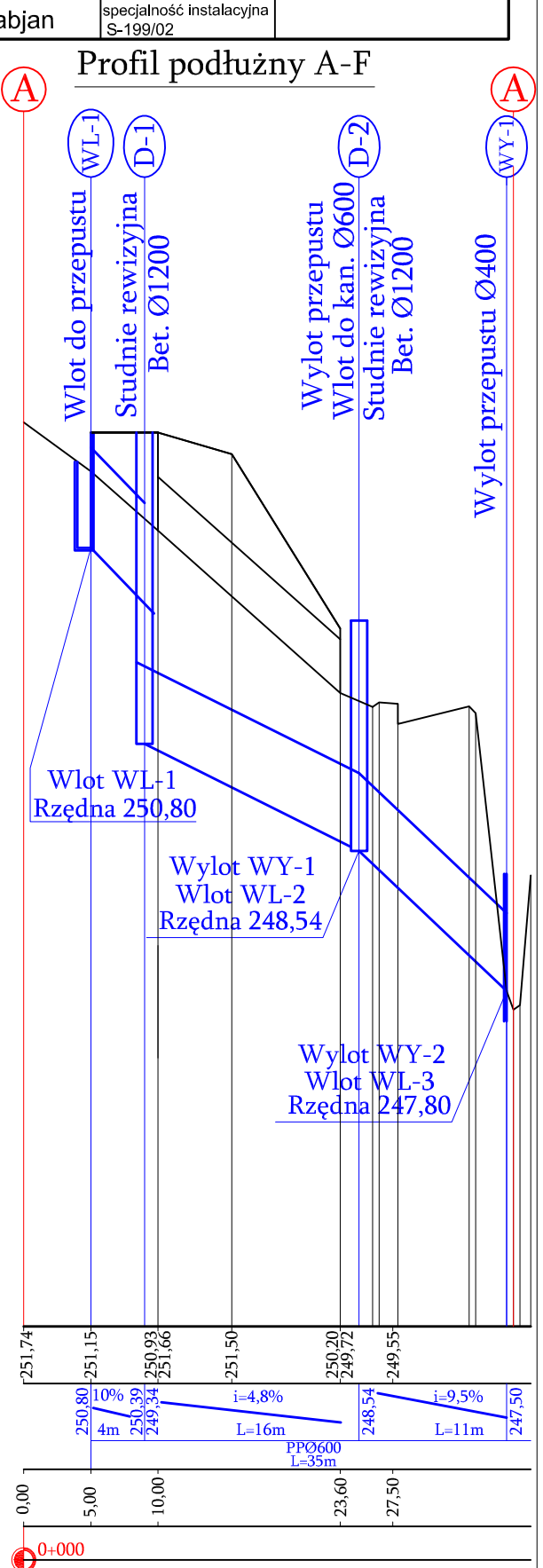
Profil podłużny A-F